RG	符号 No	STD	部品番号 PART NO	個数 QTY	部品名 PART NAME	材料 MAT'L	備考 REMARKS
M		H	AG-XT092	1	法規缶体番号ネームプレート（大）	SUS304	1.2T

備考 1）文字，輪郭及び□内部は磨き浮出しとする。
2）書体は丸ゴシック体とする。
3）記入する文字は体裁よく美麗なること。
4）この大形ネームプレートは本体内径800を超える下記副題の機器に使用する。

SUS1.2t
100g

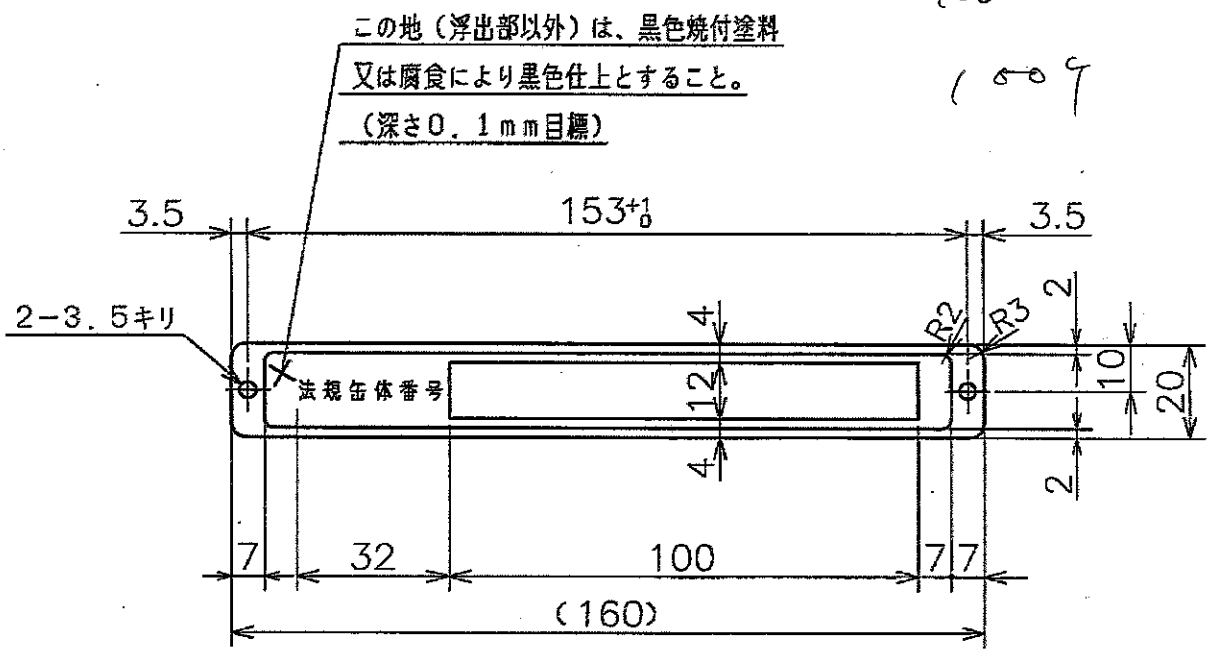

記入なき削り加工部分の一般公差	
寸法区分	公差
0．5以上 6以下	±0．1
6 をこえ 30以下	±0．2
30 をこえ 120以下	±0．3
120 をこえ 315以下	±0．5
315 をこえ1000以下	±0．8

配布先は「標準図管理台帳」（BS-T-620）による

新国内鋼材取

秘

製作数 QTY. --

HISTORY	REV	日付	配布先	技術	生技		製造	製缶	構成	組立	Q A	外注	塗↓出		承・認	合計	訂引
	0			1													

REVISIONS			△×		△×		△×	
DRAWN	'13 1/25	藤元	/		/		/	
DESIGNED	2/18	西	/		/		/	
CHECKED	2/18	西	/		/		/	
APPROVED	2/18	徳岡	/		/		/	
	2/18	菊池	/		/		/	
REVIEWED	/		/		/		/	

株式会社神鋼環境ソリューション
KOBELCO ECO-SOLUTIONS CO.,LTD.

名称 TITLE: GL塔槽類（国内）1圧（2圧）用 （SI単位）
法規缶体番号ネームプレート（大）

尺度 SCALE	図面番号 DWG. NO.	REV
1:1.5	AG−XT092	0

製作番号 MFG.NO.	整理番号 S.No.		PG
STD−AG	E	04997	1